Installationsanleitung
Installation Instructions
Montagehandleiding

LAVALINO

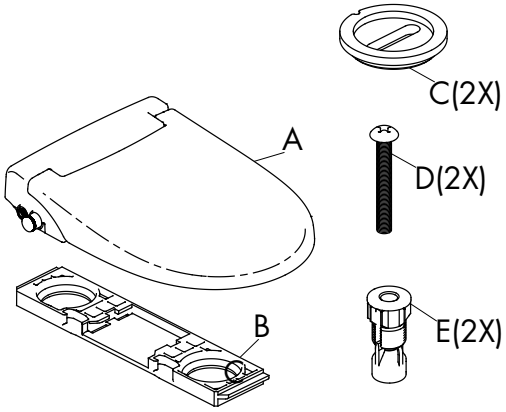

①

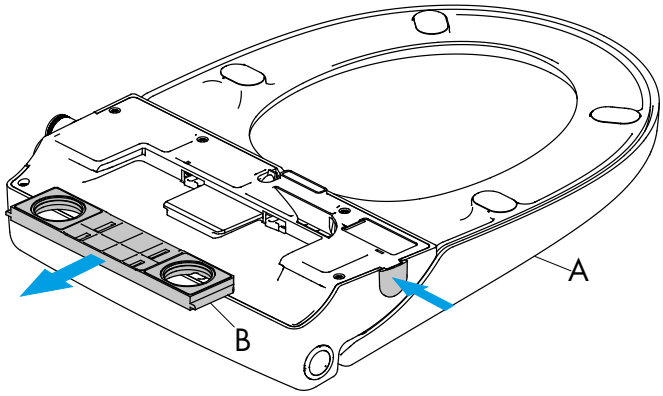

②

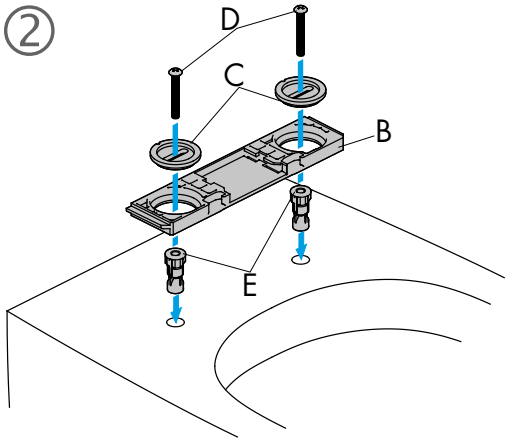

③

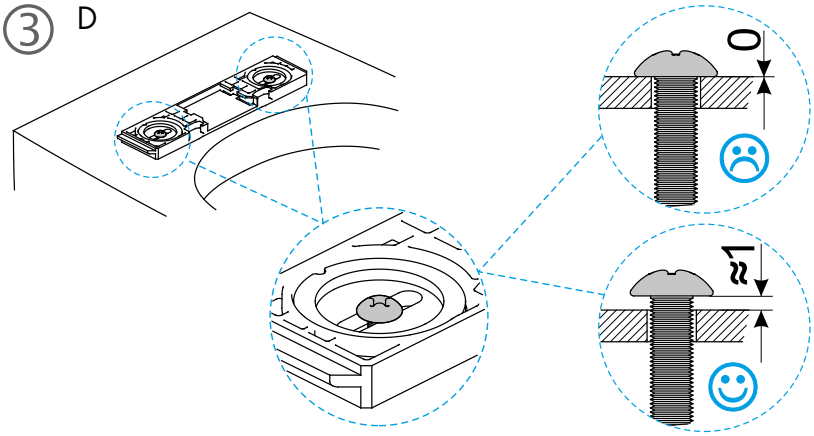

④

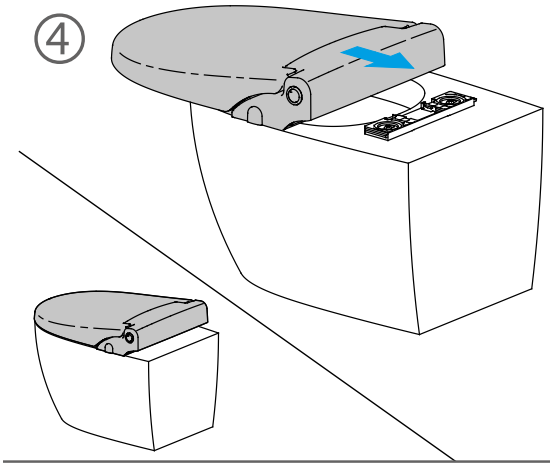

⑤

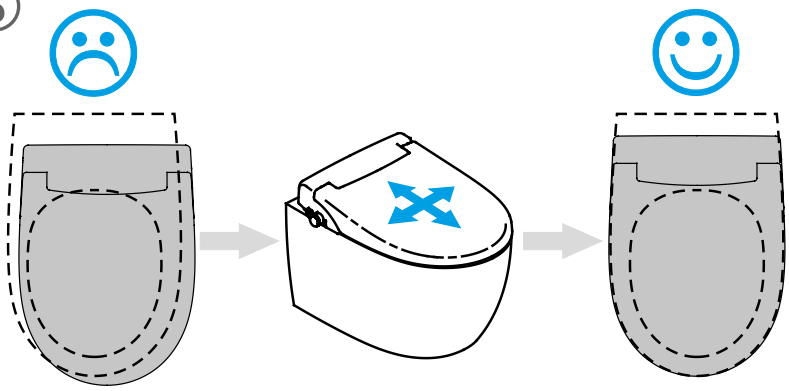

⑥

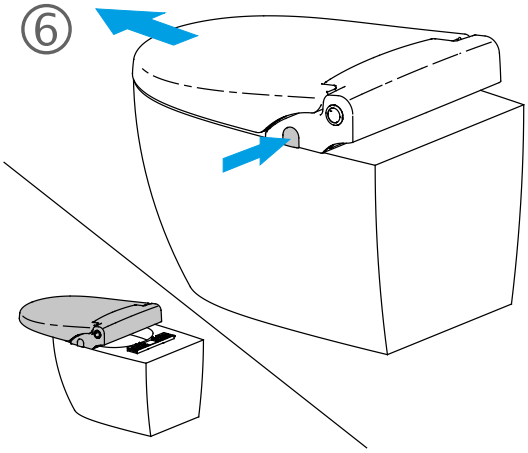

⑦

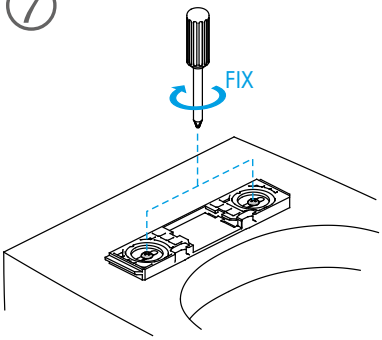

⑧

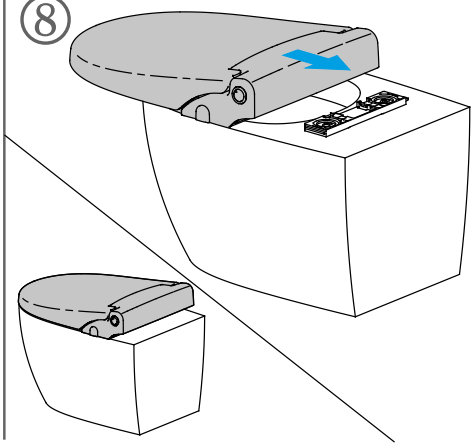

Installationsanleitung
Installation Instructions
Montagehandleiding
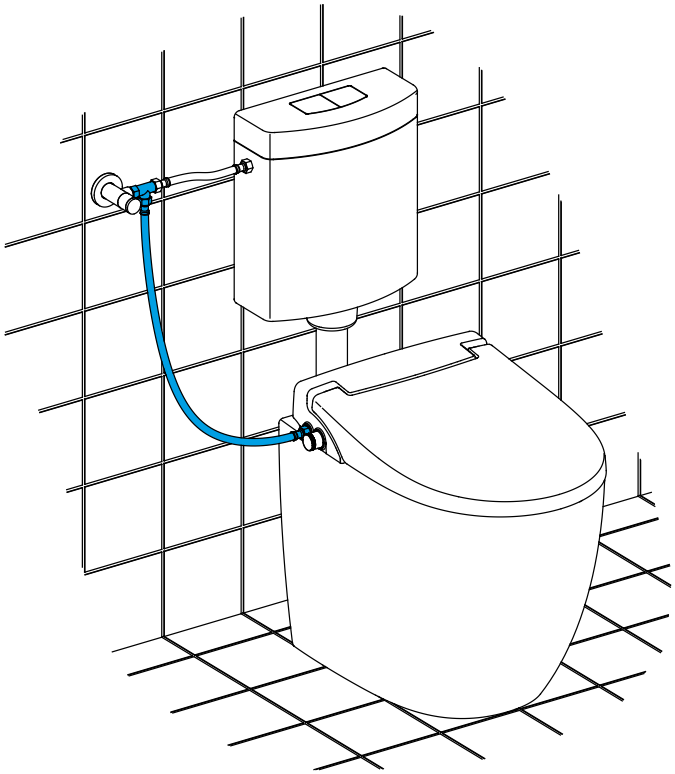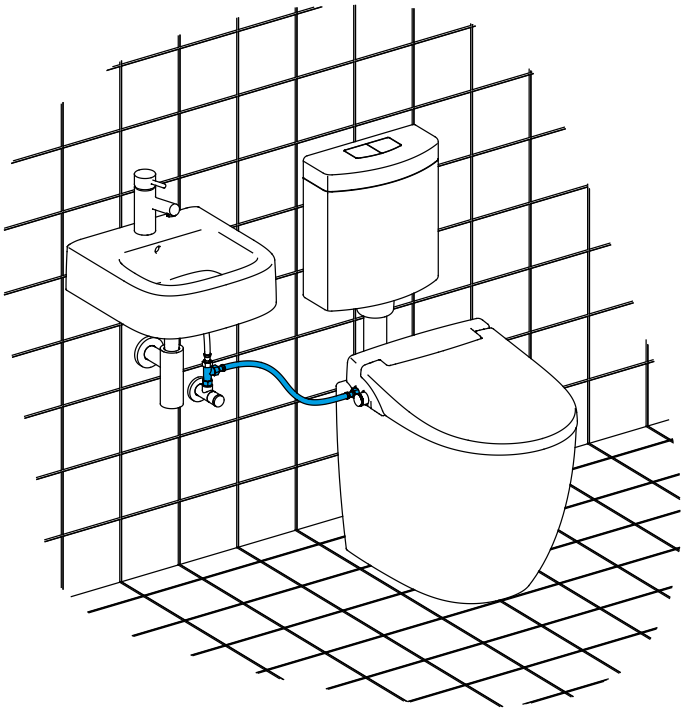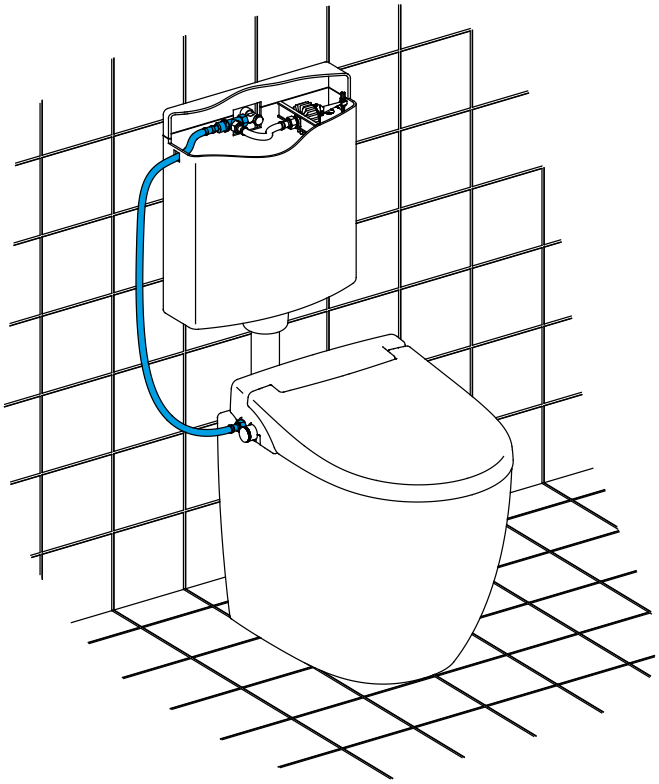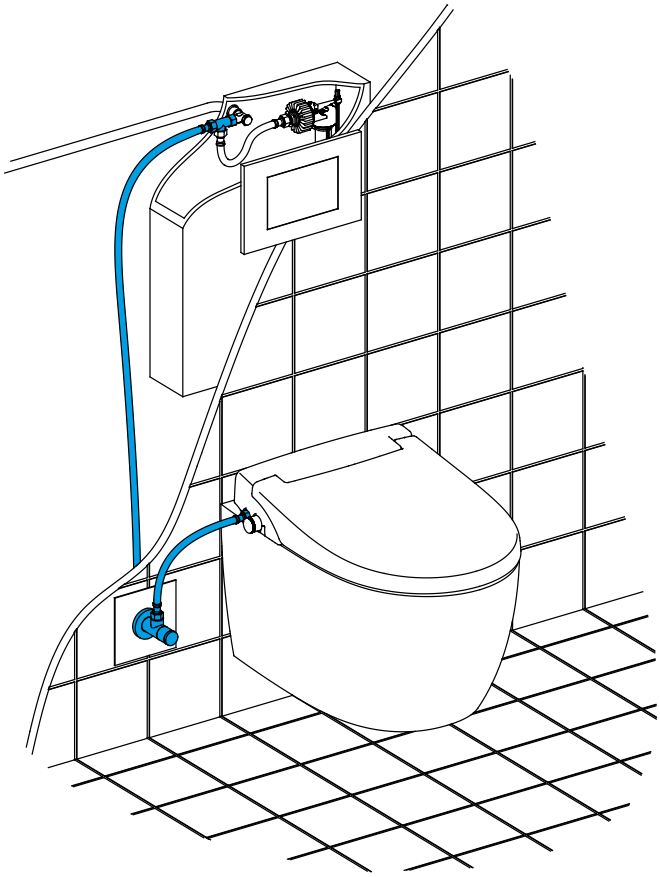
LAVALINO